## ՄՈՒՏՔԱՅԻՆ ՀԱՏՎԱԾԻ ՀԱՏԱԿԱԳԻԾ

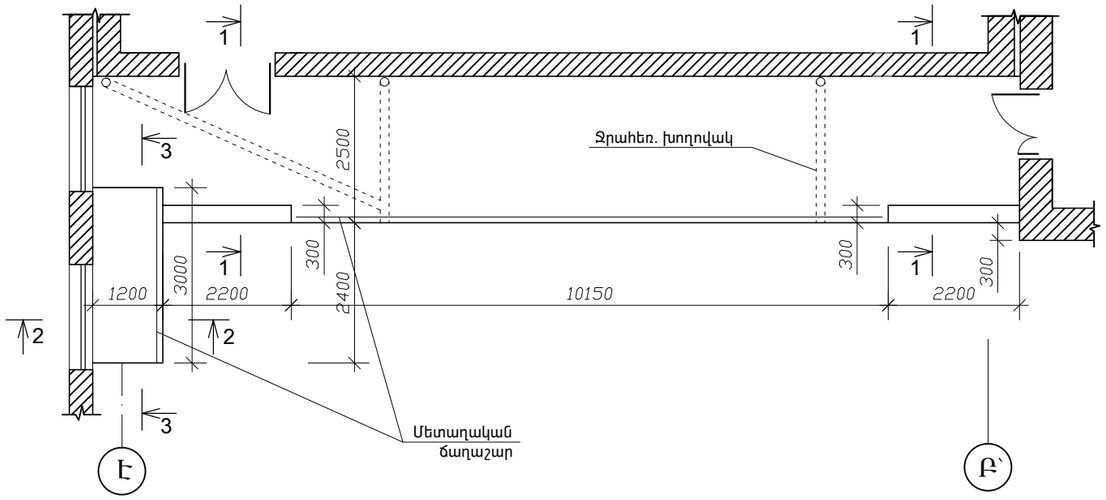


## 1-1

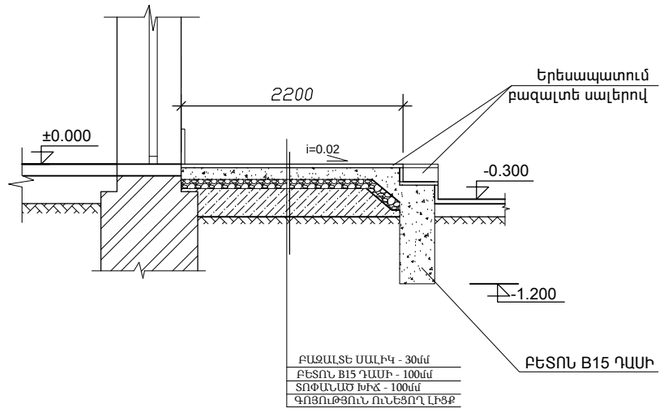


## 2-2

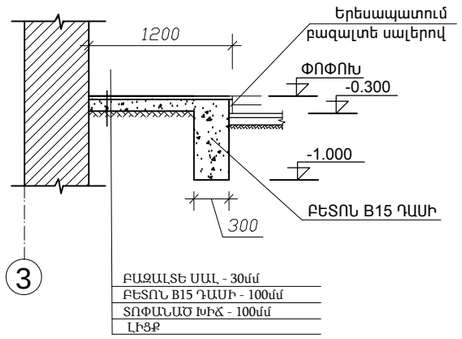


## 3-3

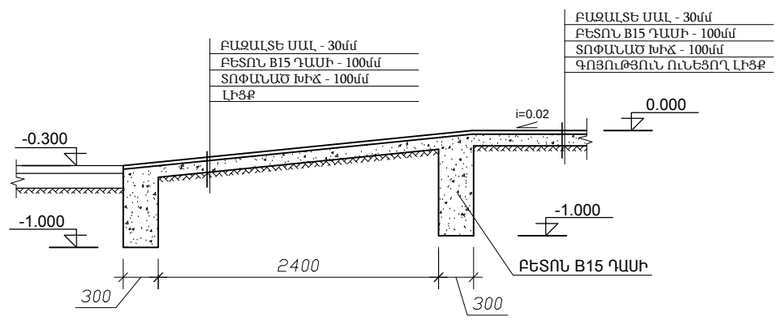


1. ՊԱՏԵՐԻ ՀԻՄՔԵՐԻ ՓՈՐՈՒՄ ՁԵՌՔՈՎ III ԿԱՐԳԻ ԳՐՈՒՆՏՆԵՐՈՒՄ - 3.8մ³:
2. ԹԵՔԱՀԱՐԹԱԿԻ ԵՎ ԱՍՏԻՃԱՆՆԵՐԻ ԲԵՏՈՆԵ ՊԱՏԵՐ B15 ԴԱՍԻ - 5.0մ³:
3. ԱՍՏԻՃԱՆՆԵՐԻ, ԱՍՏԻՃԱՆԱՀԱՐԹԱԿԻ ԵՎ ԹԵՔԱՀԱՐԹԱԿԻ ԲԵՏՈՆԵ ՆԱԽԱՊԱՏՐԱՍՏԱԿԱՆ ՇԵՐՏ 100մմ ՀԱՍՏ. B15 ԴԱՍԻ - 4.5մ³:
4. ՏՈՓԱՆԱԾ ԽԻՃ 100մմ ՀԱՍՏ. - 45.0մ²:
5. ԹԵՔԱՀԱՐԹԱԿԻ ՊԱՏԵՐԻ ԵՎ ՊԱՏԵՐԻ ԵՐԵՍԱՊԱՏՈՒՄ 30մմ ՀԱՍՏ. ԲԱԶԱԼՏԵ ՍԱԼԵՐՈՎ - 7.5մ²:
6. ԹԵՔԱՀԱՐԹԱԿԻ ԵՎ ԱՍՏԻՃԱՆԱՀԱՐԹԱԿԻ ԵՐԵՍԱՊԱՏՈՒՄ 30մմ ՀԱՍՏ. ԲԱԶԱԼՏԵ ՍԱԼԵՐՈՎ - 41.1մ²:
7. ԱՍՏԻՃԱՆՆԵՐԻ ԵՐԵՍԱՊԱՏՈՒՄ 30մմ ՀԱՍՏ. ԲԱԶԱԼՏԵ ՍԱԼԵՐՈՎ - 3.0մ²:
8. ՄԵՏԱՂԱԿԱՆ ՃԱՂԱՇԱՐ՝
   ԽՈՂ. ▯ 60x40x2 - 32.6գծ.մ - 94.5կգ:
   ԽՈՂ. ▫ 20x2 - 24.6գծ.մ - 29.3կգ:
9. ՄԵՏԱՂԱԿԱՆ ՃԱՂԱՇԱՐԻ ՆԵՐԿՈՒՄ ՀԱԿԱԿՈՌՈԶԻՈՆ ՆԵՐԿՈՎ 2 ԱՆԳԱՄ - 123.7կգ:
10. ՀԵՏԼԻՑՔ - 1.5մ³:
11. ՋՐԱՀԵՌԱՑՄԱՆ ՊՈԼԻՎԻՆԻԼՔԼՈՐԻԴԱՅԻՆ ԽՈՂՈՎԱԿ Ø150, $L_{ընդ}$ = 11.0գծ.մ:
    ՊՈԼԻՎԻՆԻԼՔԼՈՐԻԴԱՅԻՆ ՁԵՎԱՎՈՐ ՄԱՍԵՐ Ø150 - 5հատ:

## ԹԵՔԱՀԱՐԹԱԿԻ ՄԵՏԱՂԱԿԱՆ ՃԱՂԱՇԱՐ 13.0գծ.մ

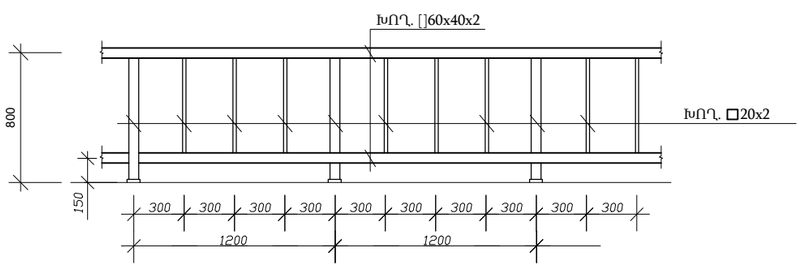


| | | | | | | |
|---|---|---|---|---|---|---|
| ՏՆՕՐԵՆ | Մ.ՀՈՒՄՆՅԱՆ | | TGQ - 07 ՃԱՂԿԱՇԵՆԻ ՄԻՋՆԱԿԱՐԳ ԴՊՐՈՑԻ ՎԵՐԱԿԱՌՈՒՑՈՒՄ | | | |
| ՆԳՃ | Ն.ՍՏԵՓԱՆՅԱՆ | | | | | |
| ՆԱԽԱԳԾԵՑ | Ն. ՆՇԱՆՅԱՆ | | ՃԱՐՏԱՐԱՊԵՏԱՇԻՆԱՐԱՐԱԿԱՆ ՄԱՍ | ՓՈՒԼ | ԹԵՐԹ | ԹԵՐԹԵՐ |
| ՍՏՈՒԳԵՑ | Ն.ՍՏԵՓԱՆՅԱՆ | | | ԱՆ | ՃԾ-57 | 59 |
| | | | ՄՈՒՏՔԱՅԻՆ ՀԱՏՎԱԾԻ ՀԱՏԱԿԱԳԻԾ: ՄԱՆՆԱԳԻՐ: | «ՄԱՌԱ ԵՎ ԴՈՒՍՏՐԵՐ» ՍՊԸ | | |
| | | | | | | |